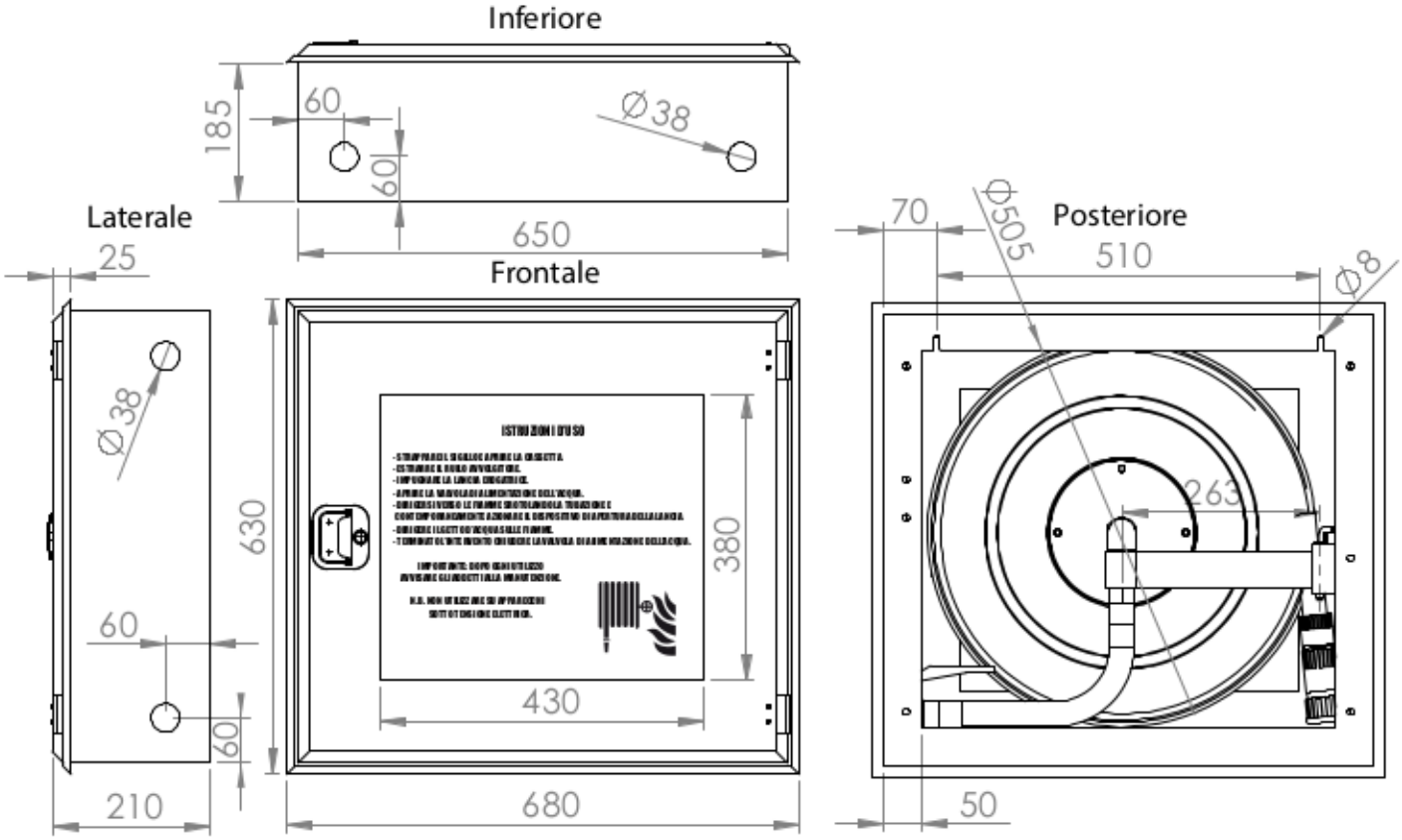

CARATTERISTICHE COSTRUTTIVE

MATERIALE: Acciaio al C sp. 1 mm - PESO: kg 18,00 circa - VERNICIATURA: Rosso RAL 3000 a base di resine poliesteri speciali per esterni che garantiscono una elevata resistenza alla corrosione e l'inalterabilità cromatica nel tempo anche in ambienti marini (ISO 9227). Pre-tagli circolari per alimentazione presenti su ciascuna parete laterale.
Istruzioni d'uso e simbolo di identificazione serigrafati sulla finestra di ispezione.
Il naspo "FLORIDA da INCASSO CASSETTA ROSSA con PORTELLO con LASTRA INFRANGIBILE mod. A1" viene fornito completo di sigillo di sicurezza numerato.